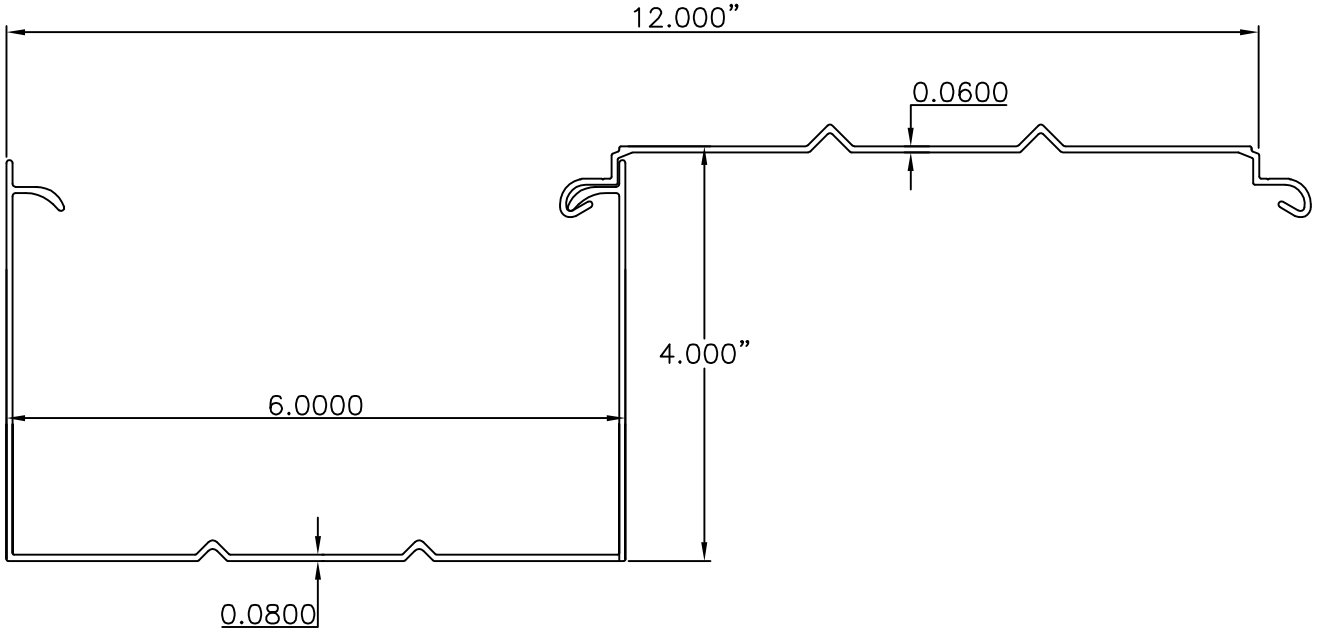
12.000”
0.0600
4.000”
6.0000
0.0800